第29回渋谷杯バスケットボール競技（一般・シニアの部）

【男子１部】

アキオブルーインズ	56負				
Drunker's	1	94			
キヨーズ	2	65			
SUNRISE	3		803		
逆指名	4	60 / 91			
OKSC	78負			115	
キヨーズ	12負				
力組	5	85			
アキオブルーインズ	6	81	801		
OKSC	7				
Fast breaker's	8	60 / 82			
SUNRISE	34負				

【男子２部】

Rookies	56負				
ONE POINTS	1	86			
Steve　Jobs	2	58			
one nine	3		804		
BOB	4	65 / 74			
MISFITS	78負			113	
Steve　Jobs	12負				
Rookies	5	66			
ファントム	6	95	802		
MISFITS	7				
アゲイン	8	47 / 82			
one nine	34負				

【男子３部】

リトルバード	56負				
NEXUS	1	88			
METEOR ALLIANCE	2	60			
ZERO	3		901		
WARNING	4	0 / 20			
	78負			112	
METEOR ALLIANCE	12負				
梅島クラブ	5	99			
リトルバード	6	80	902		
KOHOKU	7				
AVENGERS	8				
	34負				

【男子４部】

~~谷中クラブB~~	56負				
島根ボンバーズ	1	76			
ANSWER	2	88			
LITTLE STYLE	3		810		
Zero Sum	4				
ジャスミンズ	78負			906	
島根ボンバーズ	12負				
Pink　Panther	5	20			
~~谷中クラブB~~	6	0	807		
RYU'S	7	74			
ジャスミンズ	8	51			
	34負				

【男子５部】

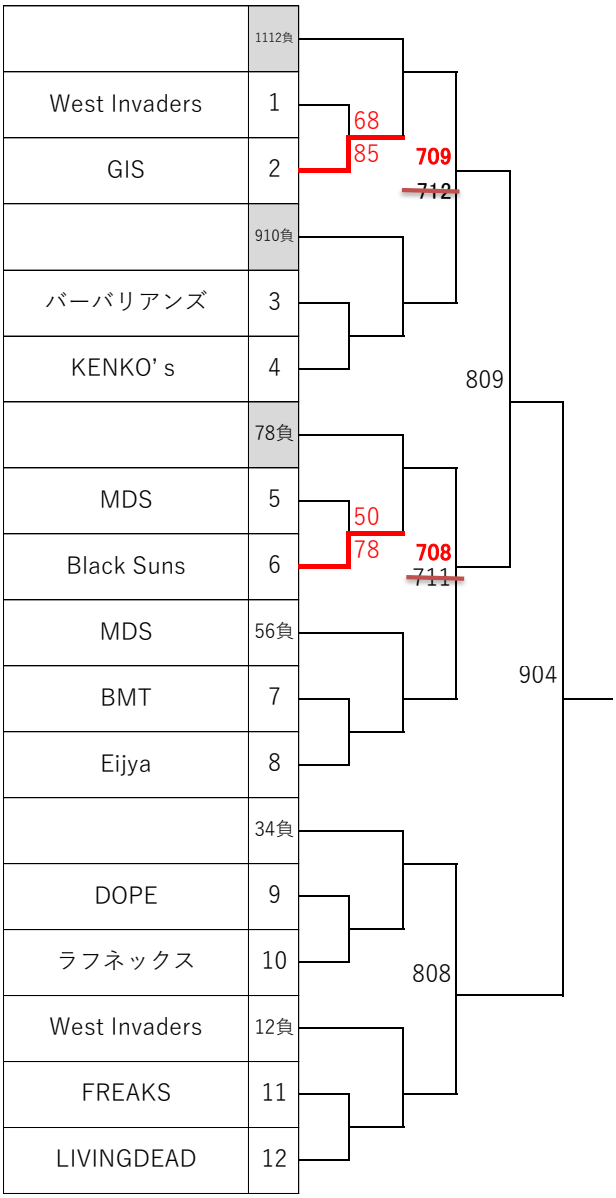

【女子１部】

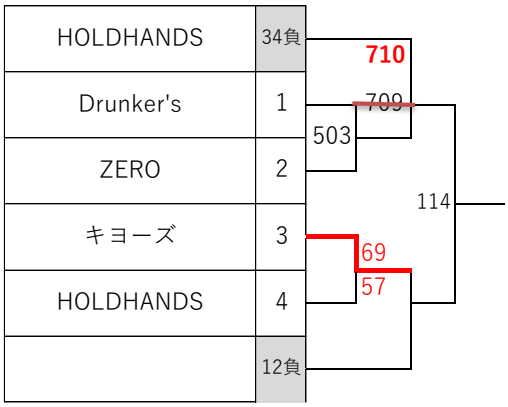

【女子２部】

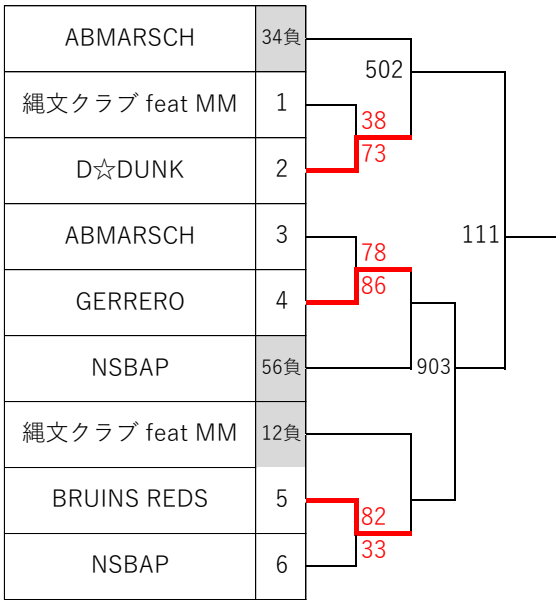

【シニアの部】

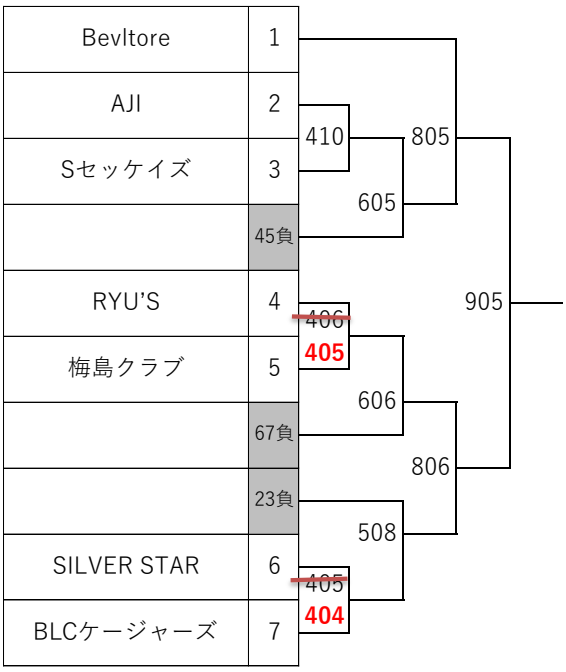

ゲーム一覧表

令和4年11月18日修正

☆　コロナ禍のため試合終了後使用した資材の消毒実施。
☆　体育館は入れ替え制となります。
　　試合終了後試合に携わった人全員で消毒作業後退館。次試合の入場となります。

※全試合定刻の開始となります。			1	2	3	4	5	6	試合数	コート責任者
			9:30	11:00	12:30	14:00	15:30	17:00		
※1月7日　総スポ（S）			10:00	11:30	13:00	14:30	16:00	17:30		
12/4（日）	伊興（Ｉ）		101	102	103	104	105	106	6	梅島クラブ
			男4部	男3部	男2部	男1部	男4部	男3部		ジャスミンズ
12/11（日）	花畑（H）		201	202	203	204	205	206	6	アゲイン
			男2部	男1部	男5部	男5部	男2部	男1部		ファントム
12/18（日）	中央（C）		301	302	303	304	305	306	6	キョーズ・女子
			女2部	女1部	女2部	女2部	男1部	男2部		下津審判員
12/25（日）	花畑（H）	修正前	401	~~402~~	403	404	405	406	6	~~谷中クラブ~~B
			男3部	男4部	男4部	男5部	シニア	シニア		BLCケージャーズ
		修正後	401	402	403	404	405		5	KOHOKU（前半3試合）
			男3部	男4部	男5部	シニア	シニア			BLCケージャーズ（後半2試
	伊興（Ｉ）		407	408	409	410	411	412	6	武政副会長
			男5部	男5部	男5部	シニア	男3部	男1部		Sセッケイズ
1/7（土）開始時間注意	総スポ（Ｓ）Aコート		501	502	503	504	505	506	6	ABMARSCH
			女2部	女2部	女1部	女2部	男５部	男2部		競技委員会
	総スポ（Ｓ）Bコート		507	508	509	510	511	512	6	競技委員会
			男5部	シニア	男5部	男5部	男4部	男4部		RYU'S
1/8（日）	梅田（U）		601	602	603	604	605	606	6	西岡副会長
			男5部	男5部	男1部	男2部	シニア	シニア		梅島クラブ
1/9（月）	梅田（U）		701	702	703	704	705	706	6	武政副会長
			男2部	男1部	男2部	男1部	男3部	男3部		ZERO・男子
	鹿浜（SK）	修正前	707	~~708~~	709	710	711	712	6	ANSWER
			男4部	男4部	女1部	女1部	男5部	男5部		西岡副会長
		修正後	707	708	709	710	711		5	ANSWER（前半３試合）
			男4部	男5部	男5部	女1部	女1部			西岡副会長（後半2試合）
1/15（日）	江北（K）		801	802	803	804	805	806	6	武政副会長
			男1部	男2部	男1部	男2部	シニア	シニア		Bevitore
	中央（C）		807	808	809	810	811	812	6	競技委員会
			男4部	男5部	男5部	男4部	男3部	男3部		総務委員会
1/22（日）	中央（C）		901	902	903	904	905	906	6	審判員会
			男3部	男3部	女2部	男５決	シニア決	男4決		競技委員会
1/29（日）	梅田（U）		111	112	113	114	115		5	総務委員会
			女2決	男3決	男2決	女1決	男1決			総務委員会

合計　　試合数	

コート名表記	Ｓ総スポ	Ｃ中央	Ｔ東和	Ｋ江北	ＳＫ鹿浜	Ｉ伊興	Ｕ梅田	Ｓスイム	Ｈ　花畑

※　総スポ：足立区総合スポーツセンター大体育館（3階）
　大体育館に入りスケージに向かって左側（南側）Aコート　右側：Bコート（北側）